DRAW WIRE

アブソリュートエンコーダ内臓巻線測長器（フィールドバスインターフェース付き）

lika

シリーズ **SFA-5000 FB • SFA-10000 FB**

IP65 CE RoHS

- アブソリュートエンコーダ内臓
- プロフィバス、キャンオープン、デバイスネットインターフェース対応
- 分解能はプログラマブル：最小単位 0,024 mm
- M12 コネクター又は PG 結線
- 測　定　長　：　5000 及び10000 mm
- コンパクト設計及び簡単取付

SFA-5000 FB

環 境 的 仕 様	
保護規格	IP65
操作温度範囲	-40°C +85°C
保存温度範囲	-40°C +100°C (相対湿度 98%、結露無き事)

機 械 的 仕 様	
外形寸法	図面参照
測定長	5000, 10000 mm
ドラム周長	200 mm
リニアリティー	± 0,5 mm
繰返し精度	± 0,1 mm
送り速度	最高 2 m/sec
電気結線	M12 コネクター 又は PG 出力
重量	~ 0,8 kg

電 気 的 仕 様	
分解能	0,024 mm 又はフィールドバスにて設定可
インターフェース	Profibus-DP V0, CANopen DS301-DS406, Devicenet EtherCAT, Powerlink , Profinet IO
プログラマブルパラメータ	スケーリング、計数方向、プリセット/オフセット値
ボーレート	DIP スイッチによりプログラマブル
デバイスアドレス	DIP スイッチによりプログラマブル
電源	+7,5Vdc～ +34Vdc
電力消費	2,2 W
保護回路	極性反転と短絡防止
EMC	電磁気耐性、EN 61000-4-2 規格準拠 EN 61000-4-4 威嚇準拠
機能	各フィールドバスのマニュアル参照ください。

材　質	
ハウジング（巻き線器）	耐腐食性 UNI EN AW-6082 UNI EN 4305 規格準拠
ハウジング（エンコーダ）	アルミダイキャスト UNI EN AC-46100 規格準拠
ワイヤ	非磁性 SUS 材 UNI EN 4305 規格準拠

テクノロジーリンク株式会社
TECHNOLOGYLINK,LTD.
〒171-0022 東京都豊島区南池袋 3-18-35
OK ビル 2 階
Tel: 03-5924-6750　Fax:03-5924-6751
E-mail: sales@technology-l.com
URL: http://www.technology-link.jp

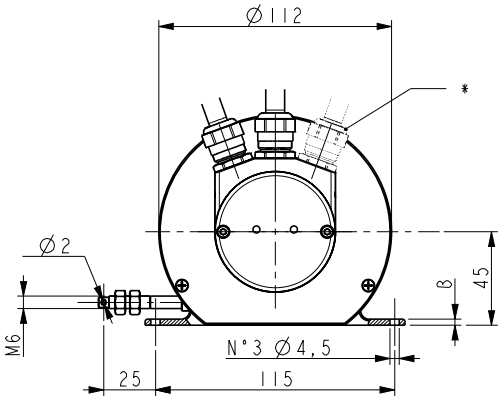

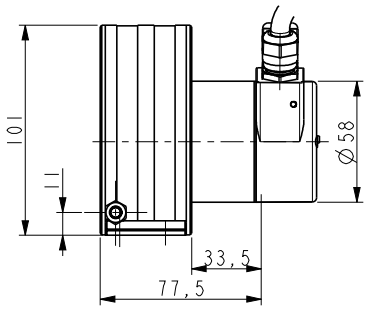

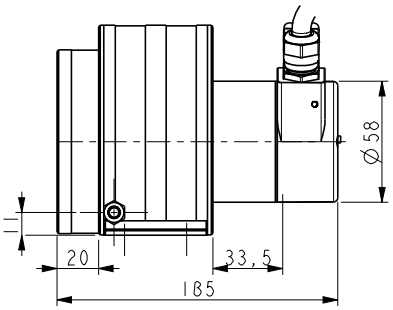

* プロフィバスのみ該当

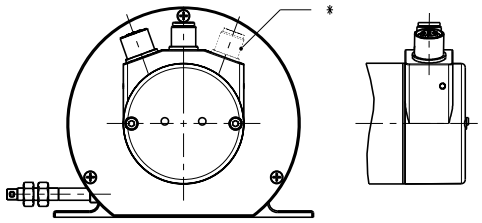

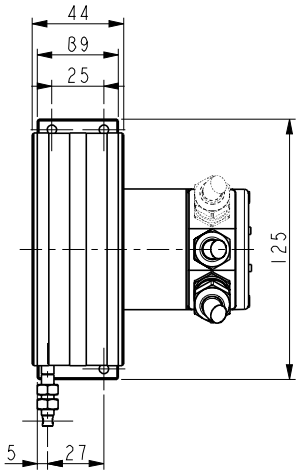

SFA-5000 FB

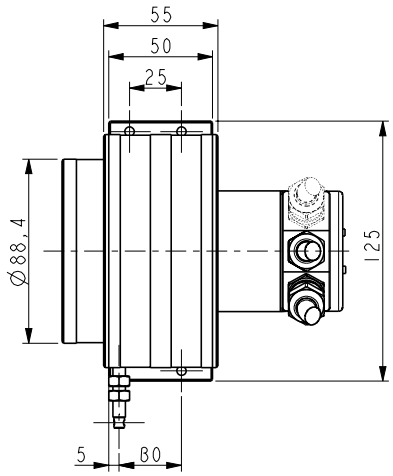

SFA-10000 FB

注文コード

SFA	-	XXXXX Ⓐ	-	XX Ⓑ	-	XXXX Ⓒ	-	XX Ⓓ

Ⓐ 測定長
5000 = 5000 mm
10000 = 10000 mm

Ⓑ 出力回路
PB = Profibus-DPV0
PT = Profinet IO
PL = Powerlink
EC = EtherCAT
CB = CANopen DS301, DS406
FD = Devicenet

Ⓒ 分解能
8192 = 0,024 mm

Ⓓ 電気結線
M12 = M12 コネクタ-
PG = PG 出力

ACCESSORIES			
EC-M12MC-LK-CB-5:	CANopen/Devicenet M12 プラグコードセット 5 m ケーブル	EC-M12MP-LK-PB-5:	Profibus M12 plug コードセット 5 m ケーブル
EC-M12MC-LK-CB-10:	CANopen/Devicenet M12 プラグコードセット 10 m ケーブル	EC-M12MP-LK-PB-10:	Profibus M12 plug コードセット 10 m ケーブル
EC-M12FC-LK-CB-5:	CANopen/Devicenet M12 コネクタ　コードセット5 m ケーブル	EC-M12FP-LK-PB-5:	Profibus M12 コネクタコードセット5 mケーブル
EC-M12FC-LK-CB-10:	CANopen/Devicenet M12 conn. コードセット 10 m ケーブル	EC-M12FP-LK-PB-10:	Profibus M12 ネクタコードセット10 mケーブル
EC-M12ME-EC-GN-5:	EtherCAT/Profinet/Powerlink M12 コードセット5 m ケーブル	EC-M12PP-LK-PBS-5:	M12 電源 コードセット 5 m (全タイプ)
EC-M12ME-EC-GN-10:	EtherCAT/Profinet/Powerlink M12 コードセット 10 m ケーブル	EC-M12PP-LK-PBS-10:	M12 電源　コードセット10 m (全タイプ)

仕様は予告なしに変更される場合があります。